Rilascio nuovi Scalance SC-600

04.04.2018

2018/5.1/1

SIMATIC NET: PROFINET

Rilascio nuova “Industrial Security Appliance”

Con la presente si comunica che sono ufficialmente rilasciati alla vendita i **nuovi Scalance SC-600**

Siemens ha introdotto una nuova famiglia per Industrial Security Appliance in grado di implementare le funzionalità di firewall hardware e protezione di rete OT e delle celle di automazione.

Tali dispositivi si vanno ad inserire all’interno della famiglia Scalance S, nella stessa generazione dello Scalance S615 ma con prestazioni superiori andando quindi ad affiancarsi ai precedenti modelli Scalance S600 quali S602,S612,S623 e S627.

Descrizione del prodotto:

La famiglia Scalance SC-600 è composta dalle sottofamiglie SC-630 e SC-640 ciascuna delle quali disponibili in versioni a 2 (**SC632-2C,SC642-2C)** e a 6 interfacce (**SC636-2C** e **SC646-2C**).

© Siemens S.p.A - 2016 > Informazioni Corporate > Privacy > Licenza d'uso

Unrestricted

2018/5.1/1

Realizzati con robusto design industriale questi nuovi dispositivi sono router in grado di separare reti per scopi diversi (ad esempio IT e OT) in maniera sicura sfruttando i meccanismi di segmentazione (**VLAN**) e **Firewall**. Le reti separate possono essere messe in comunicazione fra di loro ad alto throughput, infatti i dispositivi dispongono di interfacce Gbit/s e sfruttando numerose regole (fino a 1000) di Firewall di tipo “Stateful Inspection” su base L3/L4.

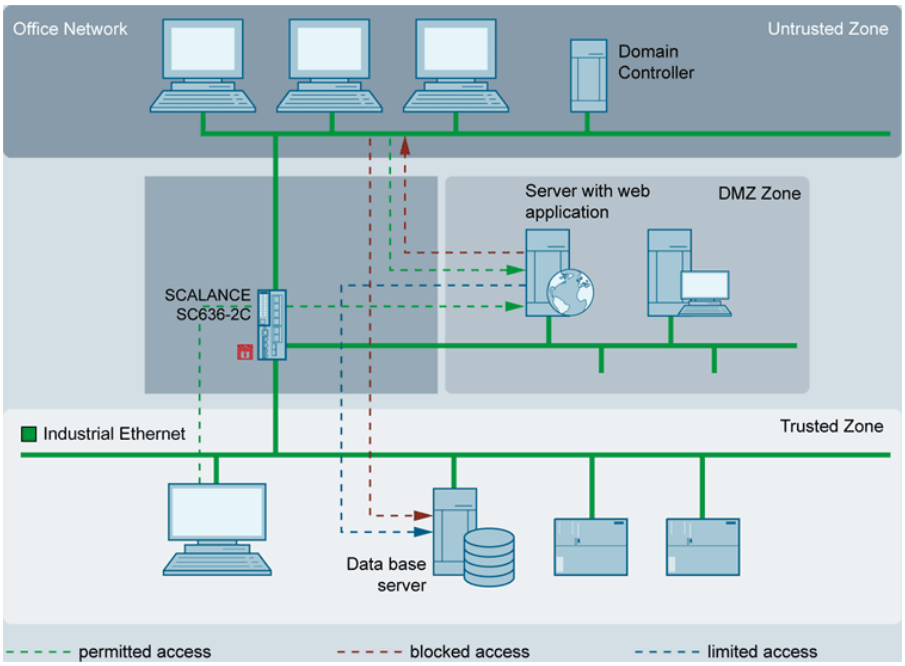

In una seconda release firmware sarà inoltre disponibile il Firewall di tipo “**Deep Packet Inspection**” che permetterà di analizzare il contenuto dei pacchetti filtrati in modo da inibire solo certi set di dati piuttosto che altri (i.e. lettura invece che scrittura), in prima battuta solo per il protocollo S7.

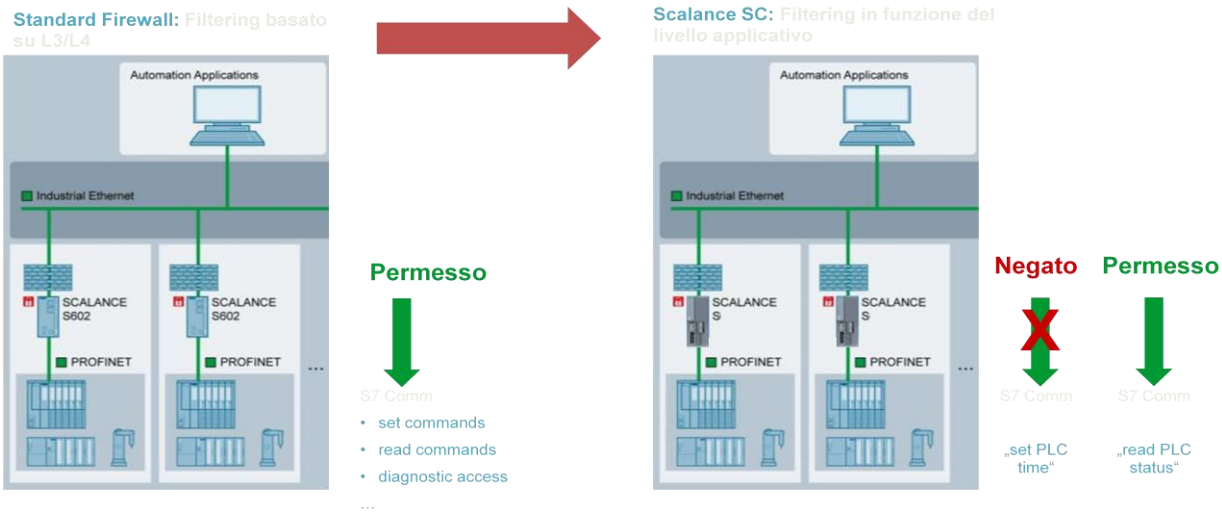

La configurazione, a differenza dei precedenti dispositivi S600 non è più obbligatoria sul tool Siemens SCT ma come l’S615 è disponibile da pagina web (WBM) nonché da linea di comando (CLI) e protocollo SNMP

© Siemens S.p.A - 2018 > Informazioni Corporate > Privacy > Licenza d'uso

Unrestricted

2018/5.1/1

per tool NMS (i.e. Sinema Server). Inoltre dalla V15 è possibile anche effettuare la configurazione da TIA Portal.

Tutti gli **Scalance SC-600** sono **integrati** nella piattaforma di teleassistenza **Sinema Remote Connect** (dalla versione 1.3) con configurazione automatica (auto-enrollment) dell'accesso VPN al Sinema RC Server su protocollo OpenVPN, attivabili anche da Digital Input. A differenza dell'S615, non c'è bisogno di utilizzare la Key Plug per attivare questa feature ma. è comunque possibile acquistare ed utilizzare la C-Plug standard per il mantenimento della configurazione e una rapida sostituzione in caso di necessità.

Solo per gli Scalance SC-640 (e questa è la principale differenza con gli SC-630) è anche possibile realizzare VPN di tipo **IPSec** per un totale massimo di 200 connessioni in contemporanea.

I dispositivi sono inoltre in grado di effettuare traslazioni di porte e indirizzi (**NAT/NAPT**) ad alte prestazioni permettendo quindi di presentare le reti, connesse sotto una data classe di indirizzi, sotto uno o più indirizzi differenti. Questo semplifica le connessioni delle reti di automazione alle reti IT dei clienti finali, permettendo di replicare sempre gli indirizzi per un singolo progetto e poi andare a cambiare solo la configurazione dello Scalance.

Oltre alla porte Ethernet di tipo elettrico RJ45 tutti i modelli dispongono di 2 **porte ottiche Combo** di tipo **SFP**, ovvero per ciascuna di queste porte una corrispondente porta elettrica viene disattivata nel momento in cui viene inserito il modulo SFP. In questo modo è possibile effettuare collegamenti sicuri, ad alto throughput, anche su lunghissima distanza (oltre 100km). Gli SFP, che possono essere da 100 o 1000 Mbit/s e di tipologie diverse, vanno acquistati a parte.

Si prevede di estendere le caratteristiche software tramite successive release (oltre al Deep packet inspection, VRRP e MRP) per rispondere meglio alle esigenze di integrazioni delle reti industriali.

Caratteristiche tecniche

- Interfacce:
  - 6x(SC636-46)/2x(SC632-42) Interfaccia Ethernet RJ45 10/100/1000 Mbit/s
  - 2xInterfaccia Ethernet Ottica Combo SFP 100/1000 Mbit/s
  - Porta Console per configurazione
  - Digital Input
- Housing: Plastica/Metallo
- MTBF@40°C: 37anni (SC632-42)/31 anni (SC636-46)
- Alimentazione 24VDC ridondata
- C-Plug: Si
- Routing: IP statico
- Firewall : Stateful Inspection 1000 regole/600 Mbit/s (Deep Packet Inspection in prossima release)
- NAT/NAPT: 1000 regole/600 Mbit/s
- VPN:
  - Sinema Remote Connect (OpenVPN) Client - Auto.enrollment
  - VPN Client IPSec: 200 connessioni/120Mbit/s (solo SC642-46)
- Configurazione: WBM/CLI/SNMP/Tia Portal
- Grado di protezione IP20;
- Range di temperatura da -40° a +70°
- Dimensioni: larghezza 60mm, altezza 145mm, profondità 125mm
- Peso: 580g

© Siemens S.p.A - 2018 > Informazioni Corporate > Privacy > Licenza d'uso

Unrestricted

2018/5.1/1

- Montaggio su guida Din e muro
- Consumo di potenza massimo: 9,12W(SC632-42)/ 9,6W(SC636-46)

Link di approfondimento
https://w3.siemens.com/mcms/industrial-communication/it/ie/industrial-ethernet-security/scalance-s/Pages/default.aspx

Manuali
https://support.industry.siemens.com/cs/document/109754812/simatic-net%3A-industrial-ethernet-security-scalance-sc-600?dti=0&lc=en-WW

Pacchetti e prezzi di listino

Descrizione	***MLFB***		
SCALANCE SC632-2C	6GK5632-2GS00-2AC2		
SCALANCE SC636-2C	6GK5636-2GS00-2AC2		
SCALANCE SC642-2C	6GK5642-2GS00-2AC2		
SCALANCE SC646-2C	6GK5646-2GS00-2AC2		
SFP			
SFP991-1 (100Mbit/s, MM, Max 5 km)	6GK5991-1AD00-8AA0		
SFP991-1 (100Mbit/s, MM, Max 5 km, CC)	6GK5991-1AD00-8FA0		
SFP991-1LD (100Mbit/s, SM, Max 26 km)	6GK5991-1AF00-8AA0		
SFP991-1LD (100Mbit/s, SM, Max 26 km, CC)	6GK5991-1AF00-8FA0		
SFP991-1LH+ (100Mbit/s, SM, Max 70 km)	6GK5991-1AE00-8AA0		
SFP991-ELH (100Mbit/s, SM, Max 200 km)	6GK5991-1AE30-8AA0		
SFP992-1 (1000Mbit/s, MM, Max 750m)	6GK5992-1AL00-8AA0		

© Siemens S.p.A - 2018 > Informazioni Corporate > Privacy > Licenza d'uso

Unrestricted

2018/5.1/1

SFP992-1+ (1000Mbit/s, MM, Max 2 km)	6GK5992-1AG00-8AA0		
SFP992-1LD (1000Mbit/s, SM, Max 10 km)	6GK5992-1AM00-8AA0		
SFP992-1LD (1000Mbit/s, SM, Max 10 km, CC)	6GK5992-1AM00-8FA0		
SFP992-1LH (1000Mbit/s, SM, Max 40 km)	6GK5992-1AN00-8AA0		
SFP992-1LH+ (1000Mbit/s, SM, Max 70 km)	6GK5992-1AP00-8AA0		
SFP992-1ELH (1000Mbit/s, SM, Max 120 km)	6GK5992-1AQ00-8AA0		
Altri Accessori			
Memoria C-Plug 32 Mbyte	6GK1900-0AB00		
Memoria C-Plug 256 Mbyte	6GK1900-0AB10		

© Siemens S.p.A - 2018 Informazioni Corporate Privacy Licenza d'uso

Unrestricted